КТ9180А, КТ9180Б, КТ9180В, КТ9180Г

Транзисторы кремниевые эпитаксиально-планарные структуры *p-n-p* универсальные. Предназначены для применения в усилительных и переключательных схемах. Выпускаются в пластмассовом корпусе с жесткими выводами. Тип прибора указывается на корпусе.

Масса транзистора не более 1 г.

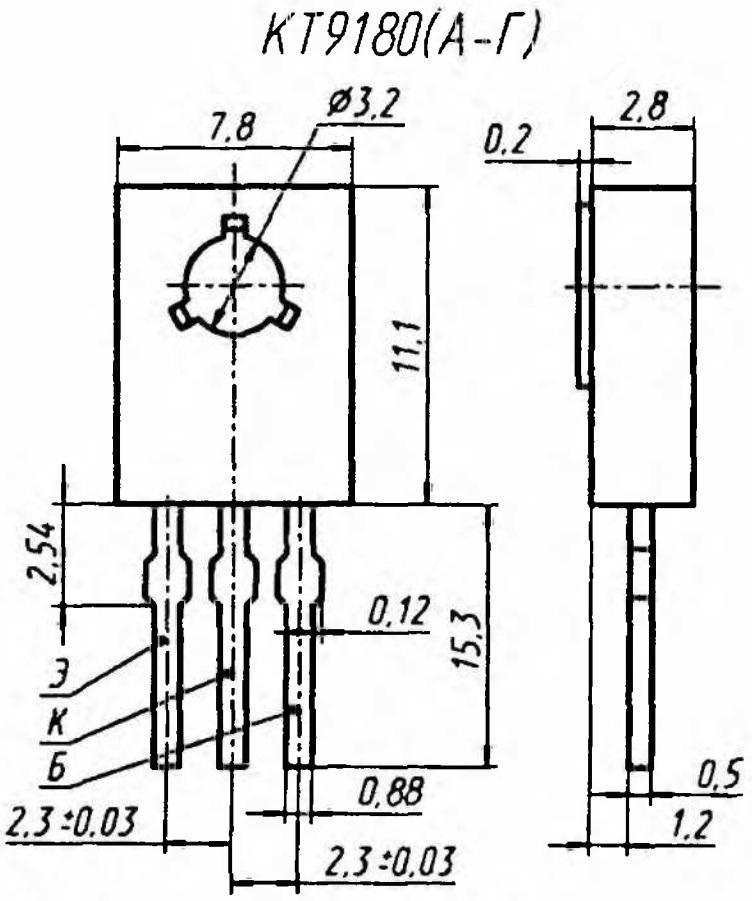

Электрические параметры

Статический коэффициент передачи тока в схеме ОЭ:

КТ9180А при $U_{КБ}$ = 2 В, $I_Э$ = 1 А ..... 60...400

КТ9180Б, КТ9180В, КТ9180Г при $U_{КБ}$ = 1 В, $I_Э$ = 0,15 А, не менее 50

Граничная частота коэффициента передачи тока в схеме ОЭ при $U_{КБ}$ = 5 В, $I_Э$ = 0,1 А, не менее ..... 100 МГц

Граничное напряжение при $I_э$ = 30 мА, не менее:

КТ9180А	30 В
КТ9180Б	40 В
КТ9180В	60 В
КТ9180Г	80 В

Напряжение насыщения коллектор—эмиттер, не более:

КТ9180А при $I_к$ = 2 А, $I_б$ = 0,2 А	0,5 В
КТ9180Б, КТ9180В, КТ9180Г при $I_к$ = 1,5 А, $I_б$ = 0,15 А	0,6 В

Напряжение насыщения база—эмиттер:

КТ9180А при $I_к$ = 2 А, $I_б$ = 0,2 А	2 В
КТ9180Б, КТ9180В, КТ9180Г при $I_к$ = 1,5 А, $I_б$ = 0,15 А	1,5 В

Обратный ток коллектора при $U_{кб} = U_{кб,\ макс}$, не более	1 мкА
Обратный ток эмиттера при $U_{бэ} = U_{бэ,\ макс}$, не более	1 мкА

Предельные эксплуатационные данные

Постоянное напряжение коллектор—база:

КТ9180А	40 В
КТ9180Б	60 В
КТ9180В	80 В
КТ9180Г	100 В

Постоянное напряжение коллектор—эмиттер:

КТ9180А	30 В
КТ9180Б	40 В
КТ9180В	60 В
КТ9180Г	80 В

Постоянное напряжение эмиттер—база:

КТ9180А	5 В
КТ9180Б, КТ9180В, КТ9180Г	7 В

Постоянный ток коллектора	3 А
Постоянный ток базы	1 А

Постоянная рассеиваемая мощность коллектора при $T_к$ = −45...+25 °С:

с теплоотводом	12,5 Вт
без теплоотвода	1,5 Вт

Температура *p-n* перехода	+150 °С
Температура окружающей среды	−45... $T_к$ = = +85 °С